+375 (17) 3-404-999

(многоканальный)

Секционные подъемно-поворотные двери ISO

Продукция компании «ALPHA Deuren International BV»

TÜV NORD Zertifizierung Baumuster geprüft

Многофункциональная конструкция

Концепция современных дверей - высокое качество - оптимальные характеристики - обширная цветовая гамма - идеально подойдет для сооружений любого дизайна

Модельный ряд секционных подъемно-поворотных дверей ISO – результат современнейших конструкций и производственных технологий, которые доступны на сегодняшний день. Такие двери надежны в эксплуатации и исключительно прочны.
Все металлические заглушки, металлические армированные секции и анодированная алюминиевая нижняя секция, невидимые снаружи, идеально откалиброваны.
Использование анодированных алюминиевых верхних профилей различной высоты означает, что секционная подъемно-поворотная дверь ISO может быть предложена с максимальным перекрытием по отношению к перемычке.
Благодаря сочетанию всех приведенных выше характеристик секционная подъемно-поворотная дверь ISO является высококачественным, износостойким продуктом, который не только улучшит внешний вид вашего здания, но также поможет сэкономить энергию и снизить эксплуатационные расходы.
Такие двери легко интегрировать в современный архитектурный дизайн, при этом они полностью соответствуют новейшим техническим требованиям к безопасности и простоте использования. При заказе секционных дверей ISO можно выбрать ручное или электрическое управление.

*** Дополнительно доступны заглушки и армированные секции из алюминия.**

ISO9_RU_130102-01a.indd

Высокотехнологичное производство и транспортировка

Эффективные и рациональные решения

Как лидер среди производителей промышленных дверей, на протяжении многих лет мы принимаем активное участие в развитии и производстве изолированных секционных дверей. Наш современный модельный ряд секционных подъемно-поворотных дверей ISO признан лучшим в своей области с точки зрения конструкции и простоты использования. Автоматические машины производят панели дверей ISO и системы направляющих в соответствии с размерами, указанными заказчиком, на сверхсовременном заводском оборудовании. Пружинные механизмы собираются на производстве. Остальные компоненты производятся квалифицированными субподрядчиками с использованием производственного оборудования, которое находится в полном владении производителя. Все компоненты, которые составляют полную комплектность двери, поставляются в составе единой упаковки на территорию нашего складского помещения. Дверь готова к поставке.

Наша компания является одним из крупнейших европейских производителей изолированных и застекленных секционных подъемно-поворотных дверей. Также мы предлагаем гаражные двери аналогичных конструкций. Все наши двери поставляются с сертификатом компании «ТЮФ НОРД» (TÜV NORD). Модельный ряд секционных подъемно-поворотных дверей ISO поддерживается обширной и высоко подробной документацией для продаж и установки.

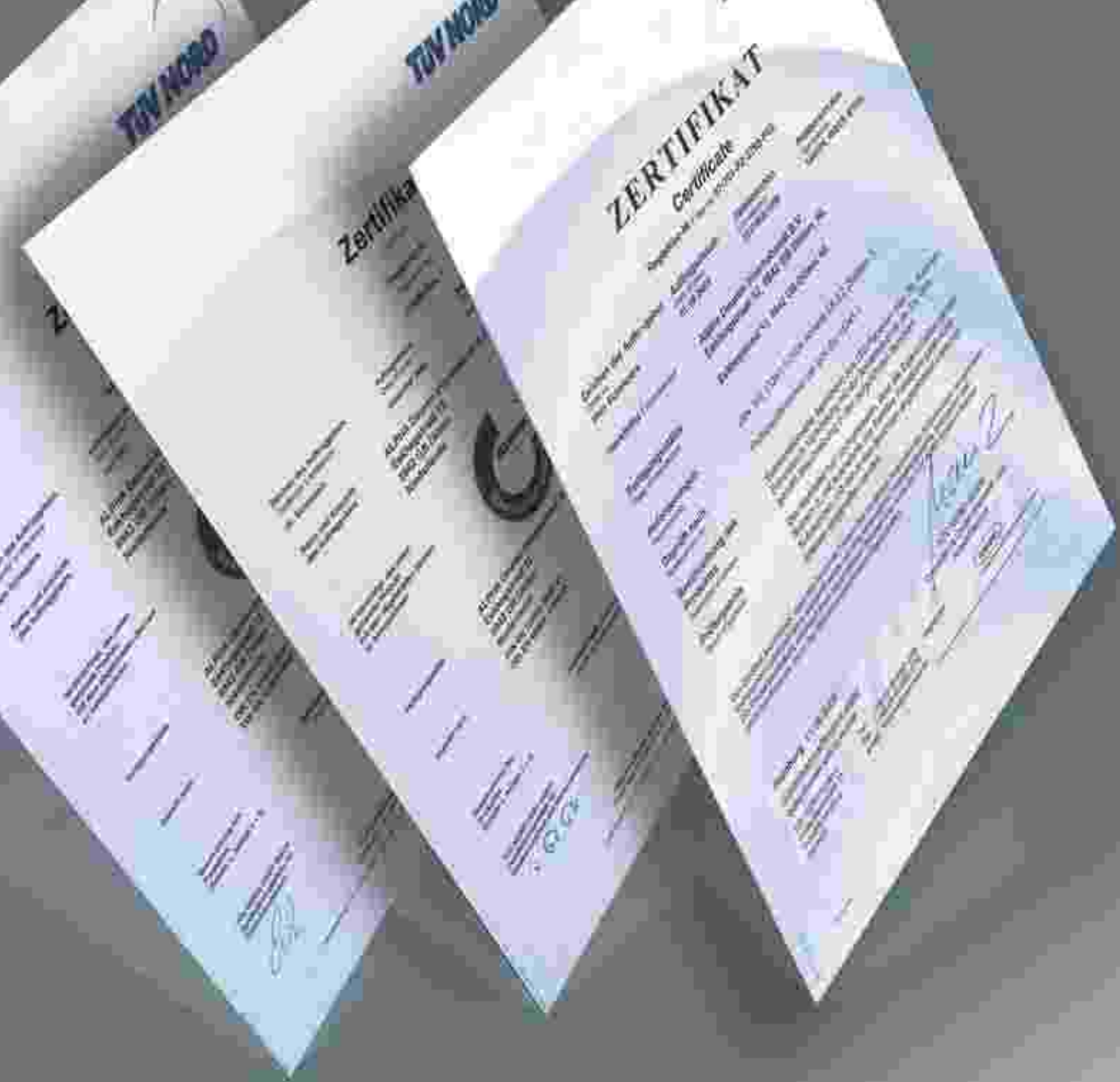

TÜV NORD
Zertifizierung
Baumuster geprüft

Безопасность и сертификация

Стандарт товара – полностью соответствует нормам сертификата EN13241-1

Безопасность эксплуатации и применения играет ключевую роль при разработке конструкции. Секционные подъемно-поворотные двери ISO могут дополнительно* быть оснащены:

- защитой от повреждения пружины
- направляющими, которые надежно удерживают ролики на месте и препятствуют случайным повреждениям пальцев и рук
- грузовым предохранительным механизмом, который предотвращает падение двери как гильотины в случае повреждения троса или пружины
- системой балансировки двери с помощью стержневой пружины, которая компенсирует вес двери во время цикла открывания для максимальной простоты эксплуатации при ручном управлении дверью
- системой направляющих троса, которая удерживает тросы внутри направляющих, что поможет свести к минимуму риск повреждения
- системой обнаружения препятствий на закрывающейся кромке двери. Движение двери приостанавливается при обнаружении препятствия.
- системой простого открывания двери с помощью ручного управления или удобными электрическими приводами

Все наши секционные подъемно-поворотные двери ISO поставляются с сертификатом компании «ТЮФ НОРД» (TÜV NORD).
Как и следовало ожидать, наши секционные подъемно-поворотные двери ISO также подверглись жестким испытаниям на прочность.
Испытуемые двери эксплуатировались на протяжении 30 000 циклов.

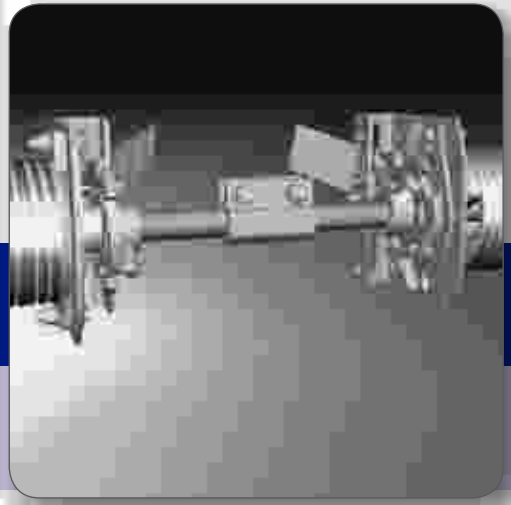

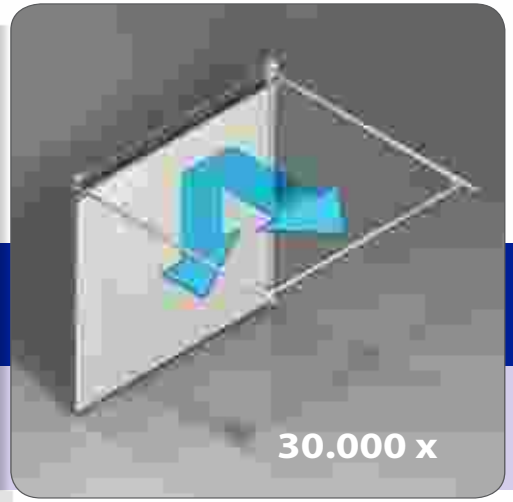

Некоторые приведенные тут предохранительные устройства поставляются на условиях дополнительной оплаты. Каждая изготовленная нами дверь соответствует нормам сертификата EN13241-1.

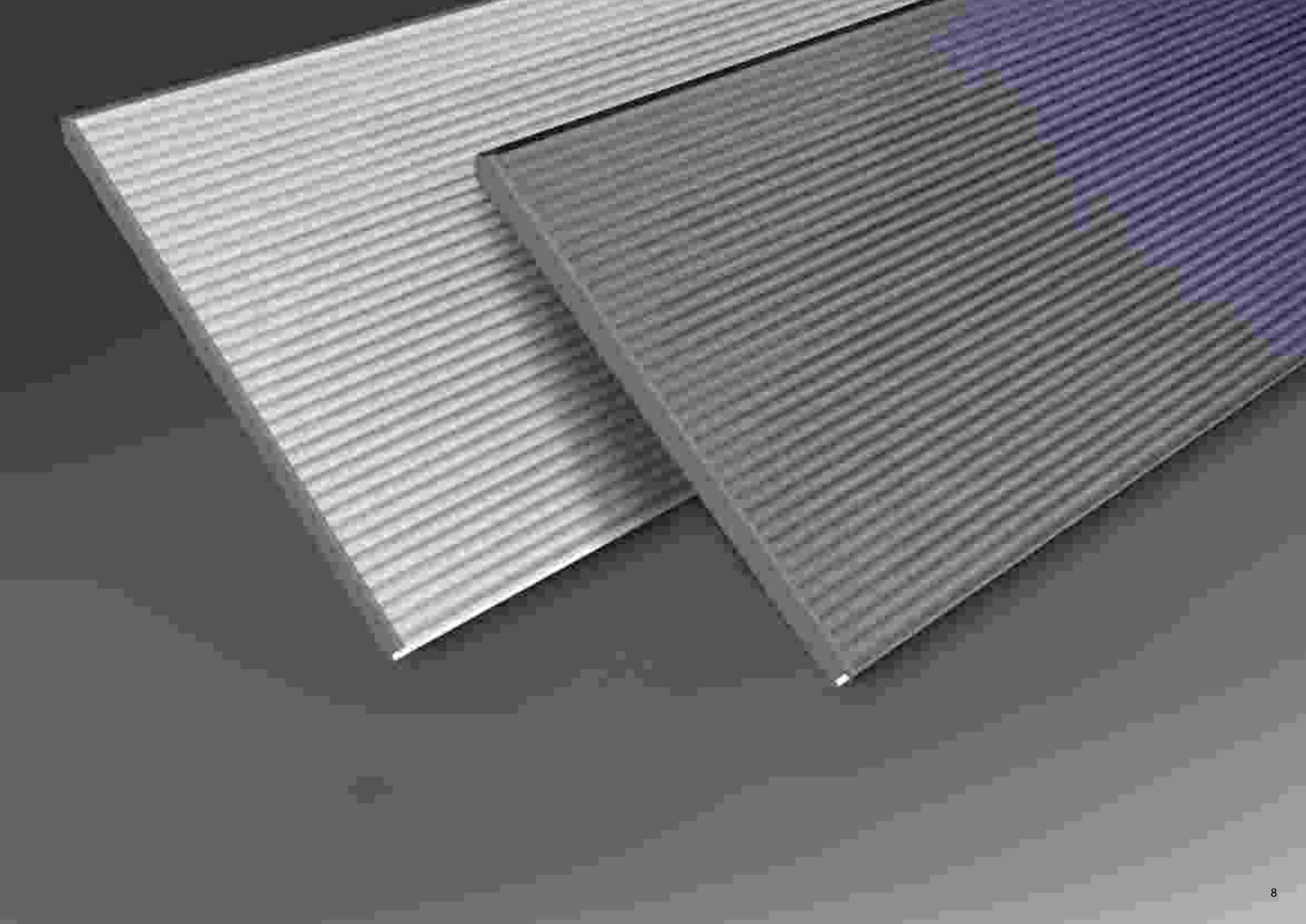

Микропрофиль

Неустаревающая конструкция обшивки панели

Секционные подъемно-поворотные двери ISO с конструкцией секций из микропрофиля обеспечивают визуальные качества, которые соответствуют требованиям современной индустриальной архитектуры и придают общему фасаду здания дополнительную уникальность внешнего вида.
Для изготовления модельного ряда секционных подъемно-поворотных дверей ISO используются изолированные многослойные панели. Такая конструкция панели отличается высокоплотной полиуретановой сердцевиной без использования фреона, которая помещена между двумя оцинкованными стальными листами. Микропрофильное покрытие наружной обшивки создает стильный оптический эффект. Стальная наружная обшивка может иметь порошковое покрытие из обширной цветовой гаммы шкалы цветов RAL. Такая инновационная и уникальная по стилю панель обеспечивает превосходные свойства звуко- и термоизоляции, а также устойчивость к атмосферным воздействиям.

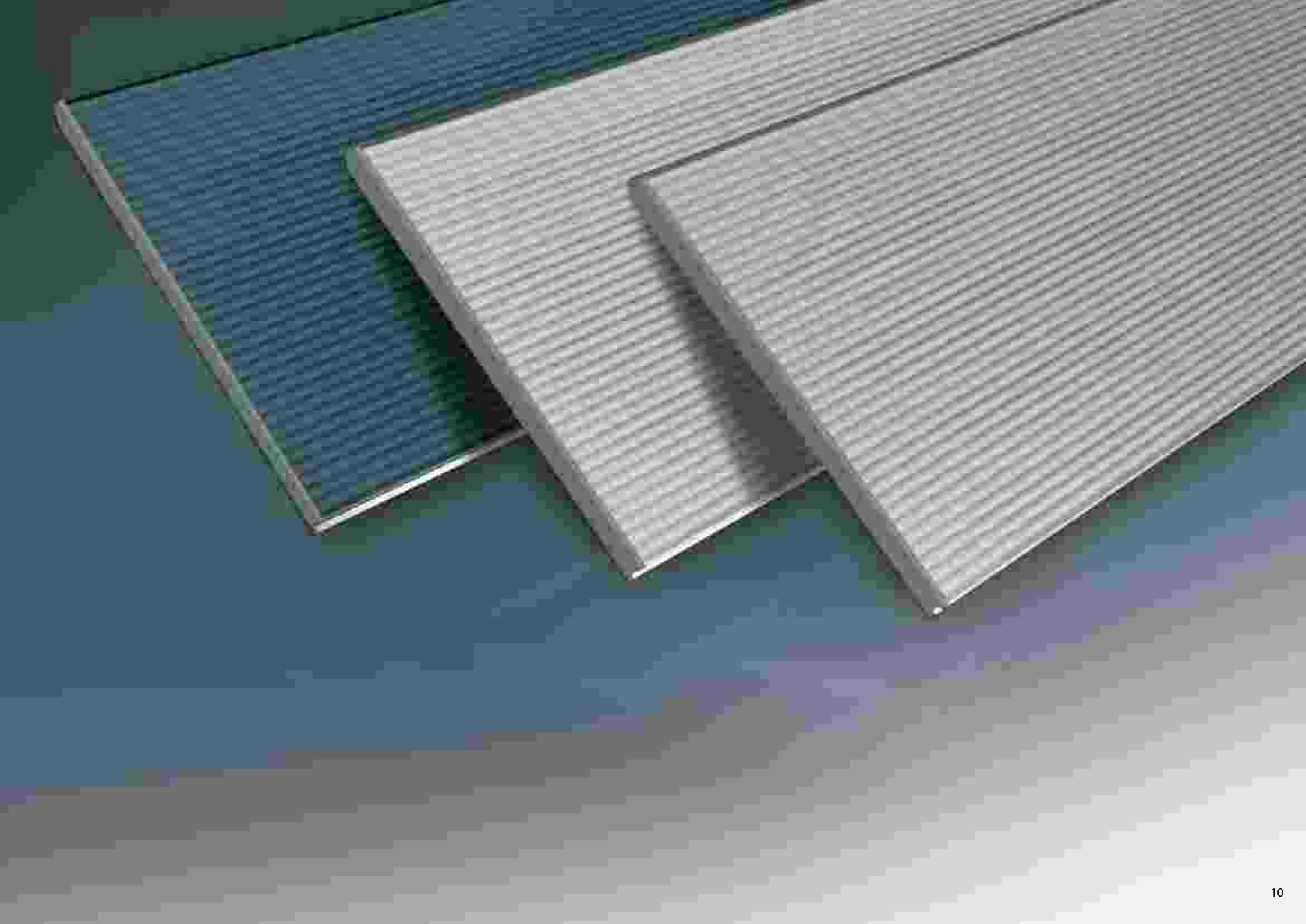

Цветовая гамма

Подходящий цвет для любого дизайна здания

RAL 1013 | RAL 1021 | RAL 2001 | RAL 3000

RAL 5002 | RAL 5003 | RAL 5010 | RAL 6002

RAL 6009 | RAL 7005 | RAL 7016 | RAL 7022

RAL 7044 | RAL 8014 | RAL 9002 | RAL 9005

RAL 9006 | RAL 9007 | RAL 9010 | Edelstahl Optik

Наши секционные подъемно-поворотные двери ISO могут быть окрашены в соответствии с корпоративными цветосхемами. Заказчики имеют возможность выбрать из обширной цветовой гаммы шкалы цветов RAL.

Модельный ряд секционных подъемно-поворотных дверей ISO с микропрофильными панелями доступен в 19 заводских цветах по шкале цветности RAL. Цвета для такой заводской цветовой гаммы выбирались с точки зрения распространенности их использования. Такие панели поставляются в соответствии со стандартами качества **рулонного покрытия.** Такой метод нанесения покрытия более качественный по сравнению со стандартным аэрозольным нанесением, а само покрытие меньше подвержено потускнению и обесцвечиванию. Если среди диапазона 19 стандартных заводских цветов не удалось выбрать нужный цвет, за дополнительную плату можно с помощью аэрозольного нанесения создать покрытие из любого цвета цветовой шкалы RAL (возможно, за исключением сигнальных и металлических цветов).

Кроме 19 стандартных цветов, также предлагается вариант создания эффекта нержавеющей стали. Такое покрытие панели содержит специальную пленку с УФ-защитой; оно доступно за дополнительную плату.

Оконные рамы и окна

Высококачественные, многофункциональные, с отличными характеристиками изоляции

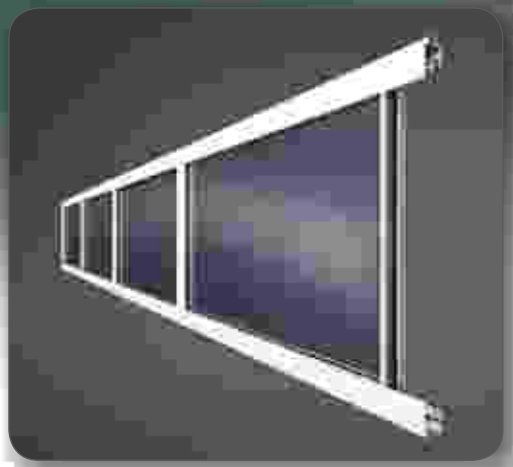

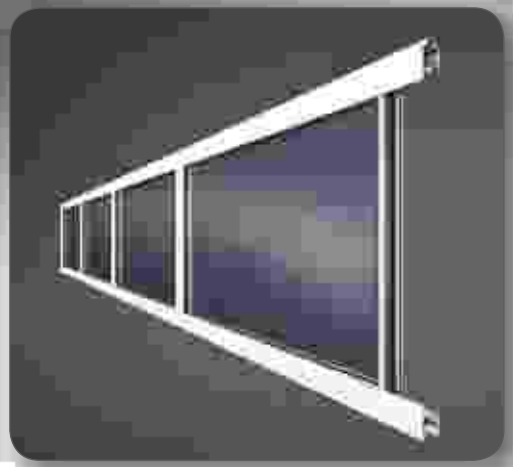

Секционные подъемно-поворотные двери ISO могут быть оснащены отдельными окнами или оконными секциями для дополнительного естественного освещения и видимости. Стандартные пластмассовые окна имеют форму прямоугольника с закругленными или 90-градусными углами. Оконное стекло – с двойным остеклением. Также мы поставляем высокобезопасные прямоугольные окна с закругленными углами. Высота таких окон составляет всего лишь 150 мм. Стандартные прозрачные панели изготавливаются из анодированного алюминия и содержат прямоугольные оконные секции с прозрачными оконными стеклами единичного или двойного остекления (дополнительно доступно матовое покрытие). В случае, если для дверей необходимо создать дополнительные акценты современного дизайна, доступны также круглые окна.

Ш x В: 680 x 370 мм

Ш x В: 663 x 345 мм, r = 100 мм

Ш x В: 630 x 305 мм, r = 60 мм

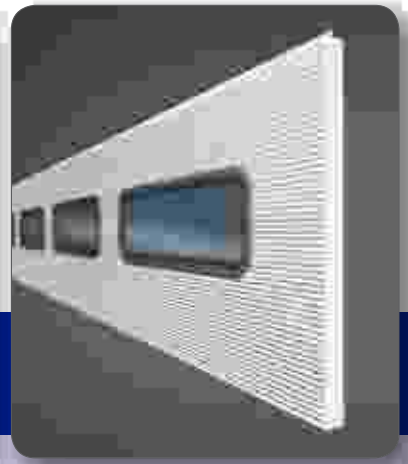

Ш x В: 510 x 145 мм, r = 43 мм

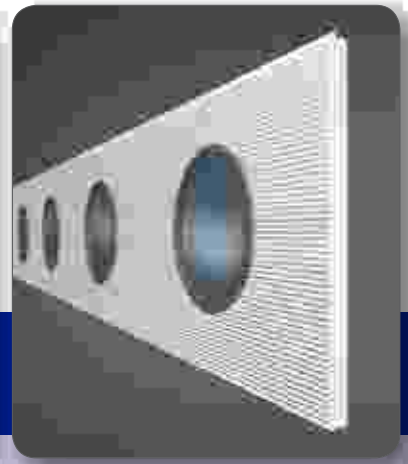

ø 325 mm

Стандартные окна и информационное окошко

Конструкция

Креативные образцы окон акцентируют внимание на индивидуальности здания.

Защита от незаконного вторжения

Усовершенствована защита от незаконного вторжения благодаря высокобезопасным окнам ограниченной высоты.

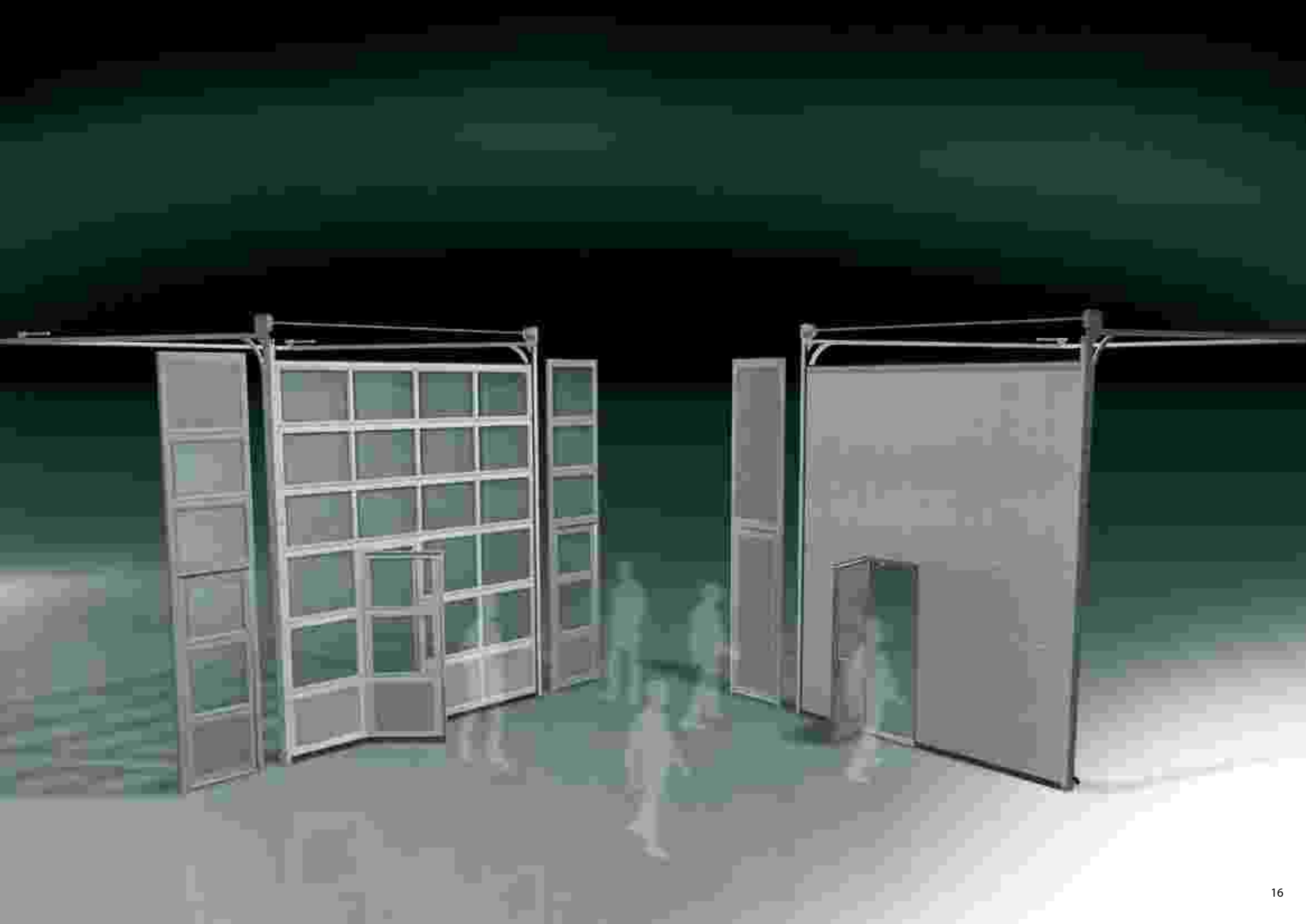

Проходные двери

Беспрепятственный доступ и энергосбережение

Проходную дверь можно встроить в основную секционную подъемно-поворотную дверь (такие двери часто называют турникетом) или, при наличии достаточного пространства, вмонтировать в стационарную дверную коробку как отдельную боковую дверь сбоку от основной двери. Наличие турникетной или боковой двери помогает избежать излишней эксплуатации основной секционной двери. Цельная турникетная дверь, которая всегда открывается наружу и оснащена устройствами для автоматического закрывания дверей, поставляется с конструкцией левого или правого вращения.
Боковые двери также поставляются с конструкцией левого или правого вращения, они могут открываться наружу или вовнутрь и при необходимости оснащены устройством автоматического закрывания двери.
Также дополнительно можно заказать встроенную пешеходную дверь, высота порога которой снижена до 13 мм.
Новые пешеходные двери, в которых кажется, что порог отсутствует, обеспечивают безопасный беспрепятственный доступ для пешеходов. Порог, кромка которого может быть скошена в любую сторону, обеспечивает доступ для оборудования на колесах.
Частота использования секционной двери сокращается, чем достигается незамедлительное энергосбережение.
Такая структура гарантирует превосходное уплотнение в нижней части благодаря малой длине порога.
Кроме порога, стандартный резиновый уплотнитель охватывает также пол, обеспечивая ему отличное уплотнение. Следовательно, необходимости в вертикальной регулировке порога нет.
Дно секционной двери защищено опережающим оптическим детектором обнаружения препятствий с двойными датчиками. Такой детектор обеспечивает бесконтактное обратное движение, как только при открывании двери будет обнаружено препятствие. Если установлен электрический привод, управление основной секционной подъемно-поворотной дверью возможно только при условии, что цельная турникетная дверь плотно закрыта. При возможности заготовку правильно измеренного проема двери или дополнительных боковых дверей следует делать на первых этапах сооружения здания. Дополнительная боковая дверь, которую можно встроить в отдельную дверную коробку или не встраивать, – это предпочтительное решение с точки зрения структурной целостности и максимальной безопасности. Секционная подъемно-поворотная дверь без цельной турникетной двери обеспечивает лучшую структурную прочность.

Вариант: встроенная пешеходная дверь с заниженным порогом

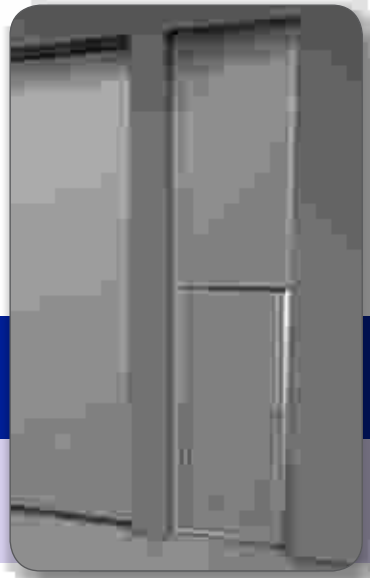

Устойчивость к атмосферному воздействию

Подходят для любых климатических условий

Наружная и внутренняя обшивки панели секционной подъемно-поворотной двери ISO термически отделены высокоплотной полиуретановой сердцевиной. Такая конструкция обеспечивает значительную термо- и звукоизоляцию двери.
Тип и форма материалов, используемых для уплотнения по контуру двери, помогают избежать попадания дождевых вод и сквозняков, которые могут проходить через зазор между дверным полотном и опорным элементом проема. Скобы крепления* гарантируют отсутствие значительной деформации секционной подъемно-поворотной двери под нагрузкой.
Даже под воздействием сильных ветров.

* Использование скоб крепления зависит от конструкции двери и определяется строительными параметрами производителя.

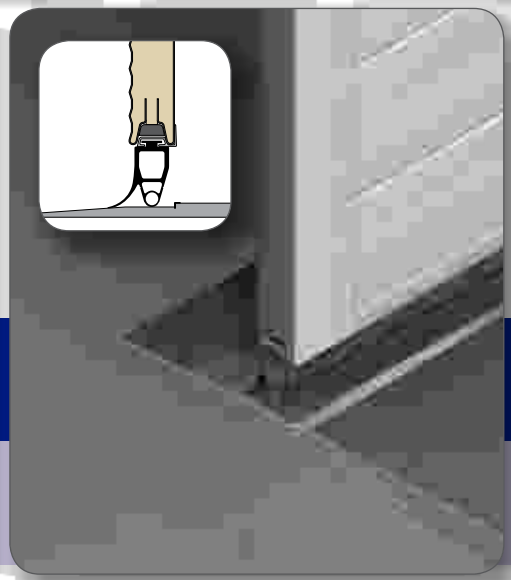

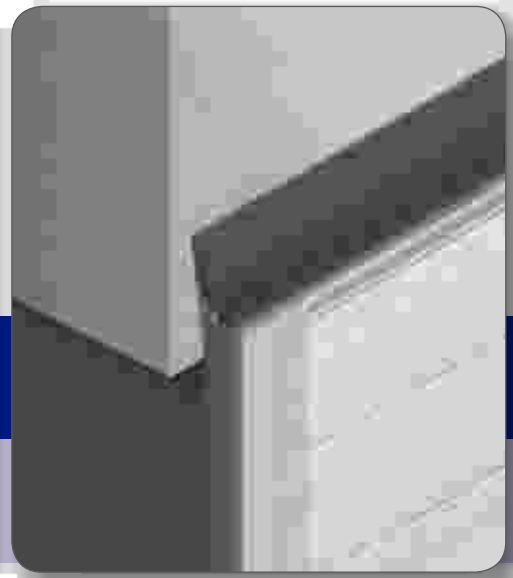

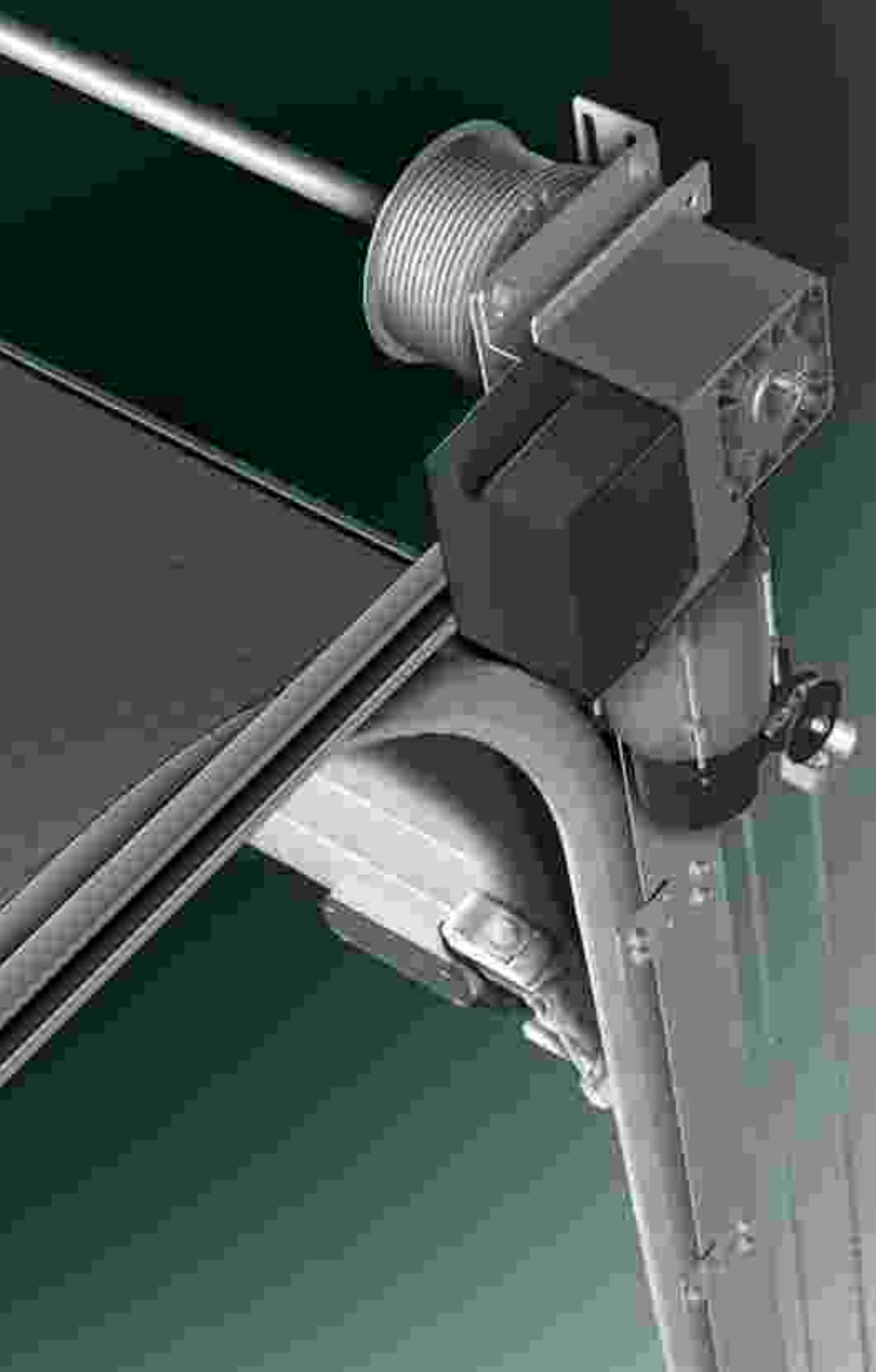

Покрытие дверного полотна и скобяные изделия

Мельчайшие детали имеют значение

Можно выбрать различные системы электрических приводов, цепную лебедку или натянутый трос для открывания двери. Секционная дверь оснащена механическими и электрическими предохранительными устройствами, которые соответствуют нормам сертификатов EN13241-1, EN12453-1 и EN12604.
Система секционных дверей безопасна и удобна для использования с любой точки зрения.

Высокоскоростной привод, стандарт управления современным производством
Использование высокоскоростного привода дополнительно расширяет область применения секционных дверей. Краткое время открытия и закрытия сокращает тепловые потери и значительно повышает пропускную способность. Система доступна с кнопочным управлением и плавной регулировкой скорости; подходит для удаленного управления. Регулировка скорости благоприятно влияет на продолжительность службы системы секционных дверей. Постепенное ускорение и замедление при достижении конечного положения сокращает механическую нагрузку на структуру. Такая система может использоваться для дверных полотен площадью до 25 м^2.

Электрический привод с полностью автоматическим управлением (импульсный)
Приводы с импульсным управлением подходят для секционных дверей, которые очень часто используются. Во время открытия и закрытия дверь автоматически движется в соответствующее конечное положение, которое можно отрегулировать электронным способом. В полностью открытом положении доступен весь дверной проем. Система обнаружения препятствий (кромка безопасности) встроена в нижнюю часть двери. Если фотогальванический луч кромки безопасности разбивается контактом между уплотнителем и препятствием, секционная дверь остановится и начнет движение обратно. Система может быть дополнительно автоматизирована добавлением дистанционного управления, петли индуктивности, радарных детекторов или системы счетчиков, которые закрывают дверь снова после окончания заданной задержки. Такую очень удобную систему приводного управления часто выбирают; она подходит для дверных полотен площадью до 50 м^2.

Электрический привод с полуавтоматическим управлением
Электрический привод с полуавтоматическим управлением – отличный выбор для секционных дверей, которые используются не слишком часто. Движение двери вверх запускается путем нажатия и освобождения кнопки. Секционная дверь открывается автоматически и останавливается при достижении верхнего конечного положения, которое регулируется электронным способом. Для движения вниз необходимо нажать нужную кнопку и поддерживать дверь при ее опускании (анкерная поддержка). Такой тип управления подходит для секционных дверей с площадью дверных полотен до 50 м^2. Удобство оператора учитывается, но дальнейшая автоматизация невозможна.

Предохрани-тельные устройства

Электрические
- Защита троса от провисания
- Система обнаружения препятствий
- Стационарный фотогальванический элемент

Механические
- Система аварийного открытия в приводной коробке
- Защита от повреждения пружины
- Защита от повреждения троса

Управление с помощью цепной лебедки (пропорция 1:4)
Управление с помощью цепной лебедки подходит для секционных дверей, которые используются не очень часто. В систему включен натяжитель цепи, что обеспечивает дополнительную оптимизацию простоты управления и безопасности. Такой тип управления подходит для секционных дверей среднего размера с площадью дверных полотен до 25 м^2 . При правильном использовании секционная дверь может быть зафиксирована в верхнем конечном положении. Такая система требует физической нагрузки.

Управление с помощью натянутого троса
Управление с помощью натянутого троса подходит для секционных дверей, которые используются в крайне редких случаях. Такой тип управления подходит для секционных дверей с площадью дверных полотен до 12 м^2.
Недостаток такого типа управления состоит в том, что дверь может открываться не полностью или не открываться до достаточной высоты, что может привести к повреждению от удара. Невозможно закрепить секционную дверь в определенном открытом положении. Такая система требует физической нагрузки.

Система обнаружения препятствий
Максимальное значение силы, которое может выявить система обнаружения препятствий (кромка безопасности), определено нормой сертификата EN13241-1.

Опережающая система оптического обнаружения препятствий
Дно секционной двери защищено опережающим оптическим детектором обнаружения препятствий с двойными датчиками. Такой детектор обеспечивает бесконтактное обратное движение, как только при открывании двери будет обнаружено препятствие.

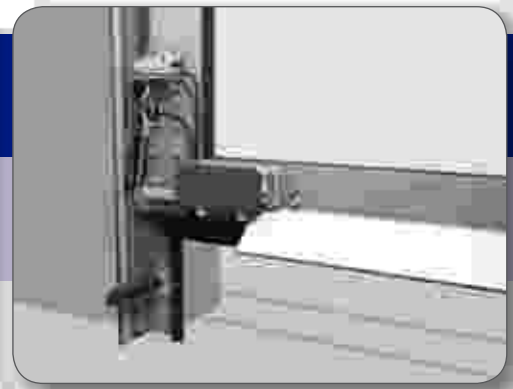

Покрытие дверного полотна и скобяные изделия

Мельчайшие детали имеют значение

Детальное описание системы направляющих

Системы направляющих уникальны с точки зрения профиля, выбора материалов и покрытия. Безопасность оператора, прочность и надежность – вот основные факторы, которые повлияли на конструкцию систем направляющих. Более того, для постоянного усовершенствования конструкций используются отзывы торговых посредников. Это поступательный процесс, в результате которого, к примеру, была создана такая конструкция, которая не позволяет операторам или сторонним наблюдателям засунуть пальцы в направляющие.

Все направляющие изготавливаются на наших собственных производствах по собственным конструкциям с использованием новейших, высокоразвитых технологий производства. Как и следовало ожидать, используемые материалы имеют металлопокрытие, отвечающее высоким стандартам. Во всех шарнирах направляющих используются фиксаторы болтов и гаек, что обеспечивает максимальную простоту технического обслуживания и ремонта. Используемые материалы и конструкция роликов обеспечивает точно контролируемое движение дверей с минимальными шумовыми помехами.

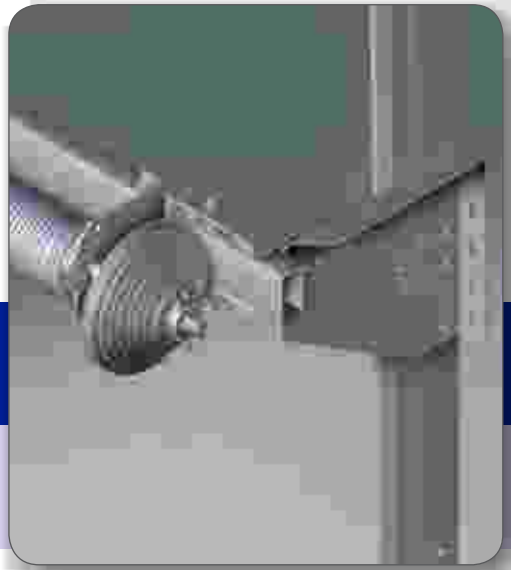

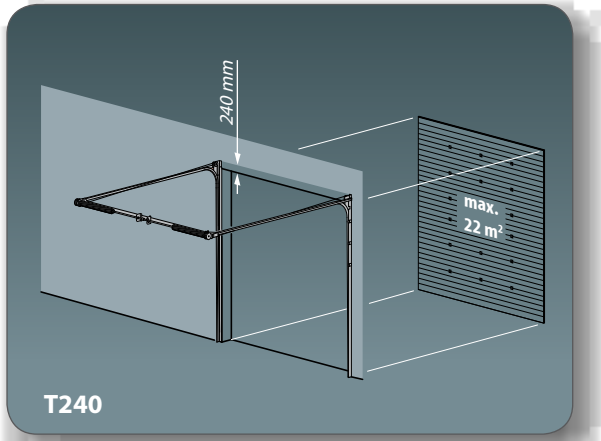
240 mm
max.
22 m²
T240

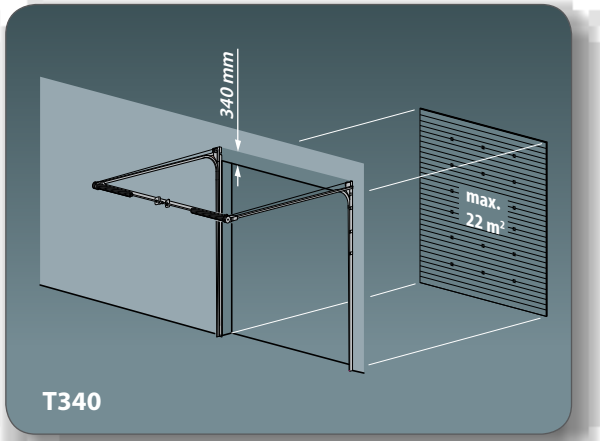
340 mm
max.
22 m²
T340

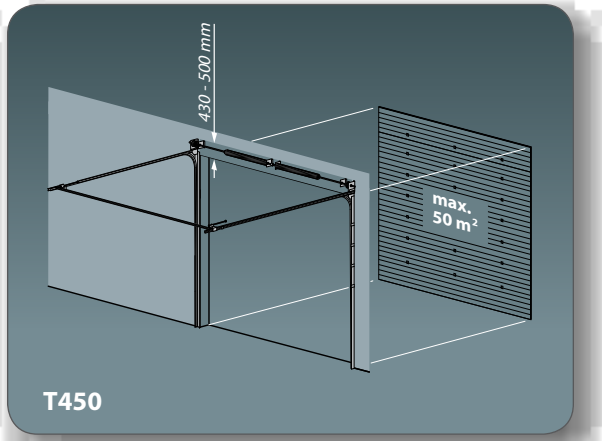
430 - 500 mm
max.
50 m²
T450

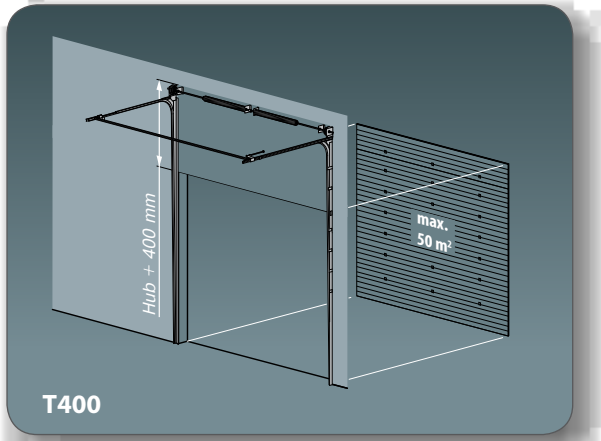
Hub + 400 mm
max.
50 m²
T400

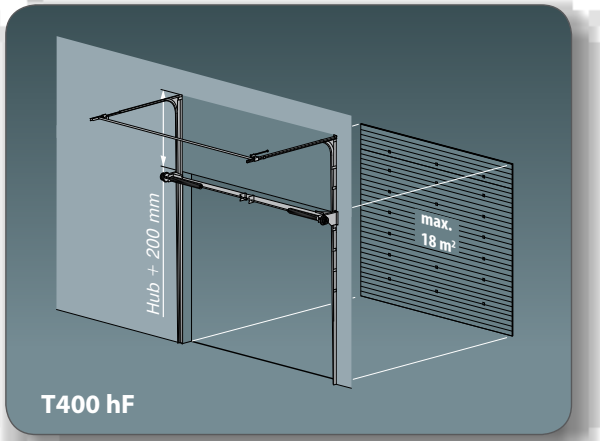
Hub + 200 mm
max.
18 m²
T400 hF

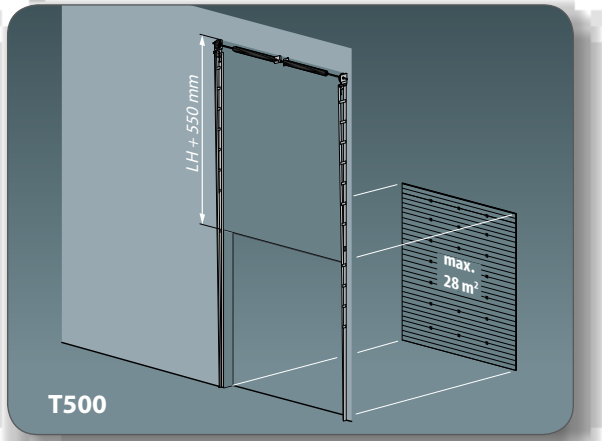
LH + 550 mm
max.
28 m²
T500

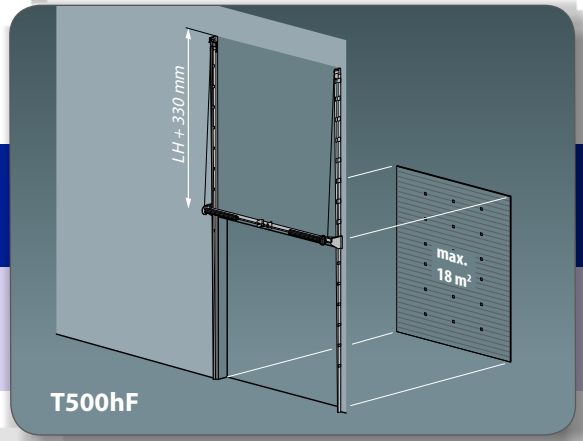
LH + 330 mm
max.
18 m²
T500hF

АльфаСклад

e-mail: info@alfasklad.by
www.alfasklad.by

Ворота всех типов, автоматика для ворот и маркизы, роллеты, шлагбаумы, перегрузочные системы:

СКЛАД ПОД КЛЮЧ!

Уравнительные платформы, герметизаторы проемов, механические откидные мосты, подъемные столы, мобильные рампы, перегрузочные тамбуры

Тел.: (017) 3-404-999, моб. (029) 386-76-82, (029) 3VO-RO-TA
г. Минск, ул. Уборевича, 176, офис 3

alpha
deuren international bv

ISO_RU_130102_03_Prom

Продукция компании «ALPHA Deuren International BV»